Клапаны электромагнитные (соленоидные) непрямого действия с поршнем

Тип СК-ВТ

Клапаны двухпозиционные двухходовые электромагнитные предназначены для автоматического управления (открытие, закрытие) потоками воды, масла, сжатого воздуха, пара, газов и прочих агрессивных сред повышенной температуры

Принцип работы
Непрямого действия

Номинальный диаметр DN, мм
15 / 20 / 25 / 32 / 40 / 50

Исполнение
Нормально закрытый
Нормально открытый

Номинальное напряжение
~220 В, -24 В

Максимальное рабочее давление, МПа

Исполнение	DN, мм	220 В	24 В
нормально-закрытые	15, 20, 25, 32	4	2,5
	40, 50	2,6	1,8
нормально-открытые	15, 20, 25, 32	3	1,6
	40, 50	2,2	1

Минимальное рабочее давление, МПа
0,05

Температура рабочей среды, °С
–20...+180

Температура окружающей среды, °С
–20...+80

Катушка
IP65, DIN-разъем

Потребляемая мощность, Вт

DN, мм	220 В	24 В
15, 20, 25, 32, 40, 50	15	18

Время срабатывания клапана, мс

DN, мм	Открытие	Закрытие
15, 20, 25	20 - 400	1000 - 1500
32, 40, 50	200 - 1500	1000 - 3000

Резьба присоединения
G½ / G¾ / G1 / G1 ¼ / G1 ½ / G2

Корпус
Нержавеющая сталь 08Х18Н10

Уплотнение поршня
Фторопласт (PTFE)

Надежность
500 000 циклов

Техническая документация
ТУ 3712-001-4719015564-2015

Пример обозначения: СК-11-20-ВТ- НЕРЖ

СК –	1	1 –	20	ВТ –	НЕРЖ
Тип клапан электромагнитный (соленоидный) СК	**Исполнение** нормально закрытый 1 нормально открытый 2	**Номинальное напряжение, В** ~220 1 -24 2	**Номинальный диаметр DN, мм** 15 / 20 / 25 / 32 / 40 / 50	**Принцип работы** непрямого действия с поршнем ВТ	**Корпус** нержавеющая сталь НЕРЖ

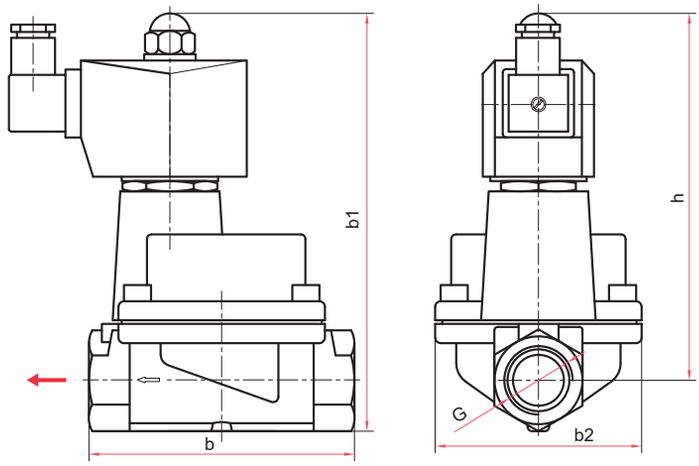

Габаритные и присоединительные размеры (мм), вес (кг)

DN	Тип	h	b	b1	b2	G	Вес
15	НЗ / НО	107 / 114	69	121 / 128	48,5	G½	0,63 / 0,79
20	НЗ / НО	115 / 122	79	133 / 140	55,5	G¾	1,04 / 1,2
25	НЗ / НО	121 / 128	96	142 / 149	70	G1	1,21 / 1,36
32	НЗ / НО	125 / 132	109	152 / 159	70	G1 ¼	2,27 / 2,49
40	НЗ / НО	136 / 143	128	167 / 174	95	G1 ½	2,87 / 3,09
50	НЗ / НО	145 / 152	150	183 / 190	100	G2	3,67 / 3,89

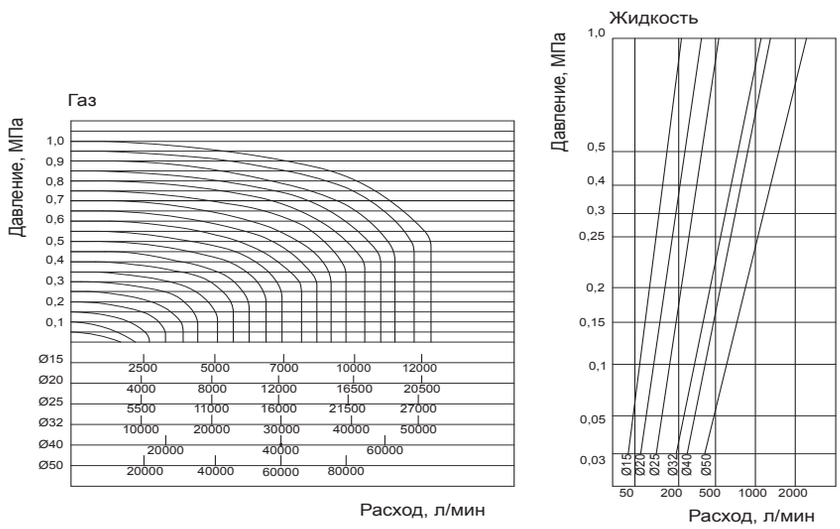

Диаграммы пропускной способности
для клапанов прямого и непрямого действия

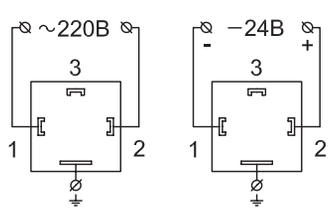

Схема подключения катушки